SL

DELUXE ANTARES



Always OnTour.

slprolighting.com

ANTARES

30-LEDBEAM200-C

Ideal para escenarios, clubes nocturnos, fiestas, festivales, presentaciones privadas y exteriores.



CARACTERÍSTICAS GENERALES

- Potencia: 160W
- LEDs: 18x15W 6 en 1 (RGBWA + UV) Voltaje: 100-240V
- Ángulo beam: 35°
- DMX512
- Resistente al agua y polvo para uso en exteriores
- Amplia gama de colores para efectos dinámicos

DETALLES DEL PRODUCTO

ESPECIFICACIONES ELÉCTRICAS

VOLTAJE	AC100-240V
FRECUENCIA	50/60Hz
POTENCIA	160W
CONSUMO	160W
ÍNDICE DE PROTECCIÓN	IP65
HRS. DE VIDA	50 MIL - 100 MIL
ATENUACIÓN	16 BITS

ESPECIFICACIONES MECÁNICAS

MODO DE CONTROL	DMX512, AUTOMATICO, AUDIORITMICO, MAESTRO-ESCLAVO
MATERIAL	ALUMINIO
CANALES	2/3/5/9/56/58 CH
DISPLAY	LCD
MEDIDAS PESO	1000 x 75 x 135 mm 7.0 kg

CERTIFICACIONES

RoHS CE NOM

SECCIÓN DE EFECTOS

- 18x15W 6 en 1 (RGBWA + UV)
- COLORES: ROJO, AZUL, VERDE, BLANCO, ÁMBAR Y UV
- DIMMER (0 A 100%)
- ESTROBO

CERTIFICACIONES

RoHS CE NOM

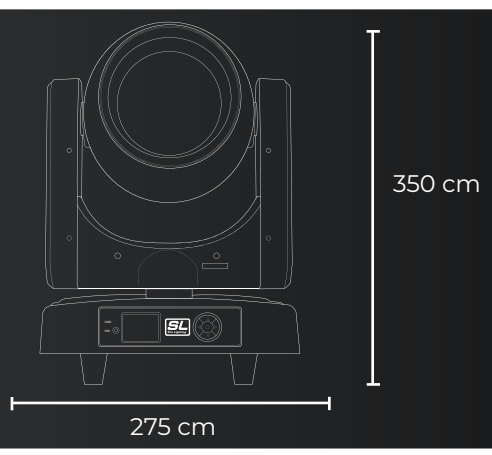

COLORES

